Հայաստանի Հանրապետություն

ՊԱՏՎԻՐԱՏՈՒ՝ «Ջրային կոմիտե»

ՊԱՅՄԱՆԱԳԻՐ՝ № ՋԿ-ԵՄԾՁԲ-22/1-1

«ՈՌՈԳՄԱՆ ՀԱՄԱԿԱՐԳԵՐՈՒՄ ԱՎԵԼՑՈՒԿԱՅԻՆ ՋՐԵՐԻ ԱՆՀԱՐԿԻ ԿՈՐՈՒՍՏՆԵՐԻ ԿԱՆԽՄԱՆՆ ՈՒՂՂՎԱԾ ՄԻՋՈՑԱՌՈՒՄՆԵՐԻ ԾՐԱԳԻՐ»

ՋՐԱՇԵՆԻ ՊՈՄՊԱԿԱՅԱՆԻ 3 հազ.խմ. ԾԱՎԱԼՈՎ ՕԿՋ-Ի ՆՈՐՈԳՈՒՄ

ԳԻՐՔ 2. ԳԾԱԳՐԵՐ

«ՄՈԴՈՒԼ» ՍՊԸ

MODUL

ԵՐԵՎԱՆ - 2023 թ.

ՊԱՏՎԻՐԱՏՈՒ՝ «Ջրային կոմիտե»

ՊԱՅՄԱՆԱԳԻՐ՝ № ՋԿ-ԵՄԾՁԲ-22/1-1

Նախագծային աշխատանքների պայմանագիր№ ՋԿ-ԵՄԾՁԲ-22/1-1

«ՈՌՈԳՄԱՆ ՀԱՄԱԿԱՐԳԵՐՈՒՄ ԱՎԵԼՑՈՒԿԱՅԻՆ ՋՐԵՐԻ ԱՆՀԱՐԿԻ
ԿՈՐՈՒՍՏՆԵՐԻ ԿԱՆԽՄԱՆՆ ՈՒՂՂՎԱԾ ՄԻՋՈՑԱՌՈՒՄՆԵՐԻ ԾՐԱԳԻՐ»

ՋՐԱՇԵՆԻ ՊՈՄՊԱԿԱՅԱՆԻ 3 հազ.խմ. ԾԱՎԱԼՈՎ ՕԿՋ-Ի ՆՈՐՈԳՈՒՄ

ՄՐՑՈՒԹԱՅԻՆ ՓԱՍՏԱԹՂԹԵՐ

ԳԻՐՔ 2. ԳԾԱԳՐԵՐ

«Մոդուլ» ՍՊԸ գործադիր տնօրեն Վ. Վ. Վարդանյան

Նախագծի ղեկավար տ.գ.թ., դոցենտ Հ. Կ. Պողոսյան

ՆԱԽԱԳԾԻ ԿԱԶՄ

«ՈՌՈԳՄԱՆ ՀԱՄԱԿԱՐԳԵՐՈՒՄ ԱՎԵԼՑՈՒԿԱՅԻՆ ՋՐԵՐԻ ԱՆՀԱՐԿԻ ԿՈՐՈՒՍՏՆԵՐԻ ԿԱՆԽՄԱՆՆ ՈՒՂՂՎԱԾ ՄԻՋՈՑԱՌՈՒՄՆԵՐԻ ԾՐԱԳԻՐ»

ՋՐԱՇԵՆԻ ՊՈՄՊԱԿԱՅԱՆԻ 3 հազ.խմ. ԾԱՎԱԼՈՎ ՕԿՋ-Ի ՆՈՐՈԳՈՒՄ

Գիրք 1. Տեխնիկական մասնագրեր

Գիրք 2. Գծագրեր

Գիրք 3. Աշխատանքների ծավալների ցուցակ

Գիրք 4. Բնապահպանական և սոցիալական հաշվետվություն

ՀԱՎԵԼՎԱԾՆԵՐ

ՀԱՎԵԼՎԱԾ 1. ***Ճարտարագիտական նախահաշիվներ***

ՀԱՎԵԼՎԱԾ 2. ***Ֆինանսատնտեսական վերլուծություն***

ՀԱՎԵԼՎԱԾ 3. ***Ընդհանուր հավելվածներ***

ԳԾԱԳՐԵՐԻ ՀԻՄՆԱԿԱՆ ԼՐԱԿԱԶՄԻ ԱՄՓՈՓԱԳԻՐ

Գծագրերի հիմնական լրակազմի ամփոփագիր

№	Անվանումները	
1	Գծագրերի հիմնական լրակազմի ամփոփագիր	
2	Հատակագիծ Մ1 : 200	
3	Ջրամբարի լայնական կտրվածքներ 1-1, 2-2, 3-3	
4	Ջրամբարի լայնական կտրվածք 4-4: Աշխատանքների ծավալները	
5	Նախագծվող էջք: Հատակագիծ Մ1:50, կտրվածքներ, աշխատանքների ծավալները	
6	Ջրամբարը սնուցող ջրագիծ: Երկայնական կտրվածք	
7	Նախագծվող/բլոկների անկյունային հատվածների միացման կառուցվածքը	
8	Ջրընդունիչ կառուցվածքի վերանորոգում	
9	Ջերմային կարեր	

Ջրամբարի հիմնական տեխնիկական ցուցանիշներն են՝

հ/հ	Հիմնական բնութագրերը	Չափ. միավ.	Պարամետրերը
	ԸՆԴՀԱՆՈՒՐ ՑՎՅԱԼՆԵՐ		
1	Անվանումը		Ջրաշենի ջրամբար
2	Մարզը		Լոռու մարզ
3	Պատվիրատու		Ջրային Կոմիտե
	ՋՐԱՄԲԱՐԻ ՑՈՒՑԱՆԻՇՆԵՐ		
4	Տեսակը		Լցնովի
5	Ծավալը ՆԴՀ-ի ժամանակ	հազ.մ^3	3.0
6	ՆԴՀ-ի նիշը	մ	1619.60
9	Թասի մակերեսը ՆԴՀ-ի դեպքում	հա	0.15
11	Հակաֆիլտրացման միջոցառումներ		Հատակին արվում է բետոնային երեսապատում, վերականգնվում են կարերը
12	Լցնող ջրանցքի անվանումը		ԼՐ-4 վաքերով ջրանցք

ՆՈՐՄԱՏԻՎ ՀՂՈՒՄՆԵՐ (ՎԿԱՅԱԿՈՉՈՒՄՆԵՐ)

ՀՀՇՆ 20.04-2020 «Երկրաշարժադիմացկուն շինարարություն. Նախագծման նորմեր»,

ՇՆԿ 2.02.02-85 «Հիդրոտեխնիկական կառուցվածքների հիմնատակեր»,

ՀՀՇՆ 52.01-2021 «Բետոնե և երկաթբետոնե կառուցվածքներ»,

ՇՆԿ 3.02.01-87 «Հողային կառույցներ: Հիմքեր և հիմնատակեր»,

ՇՆԿ 3.01.01-85 «Շինարարական արտադրության կազմակերպում»,

ՇՆԿ III-4-80* «Անվտանգության տեխնիկան շինարարությունում»:

Փոխ.	Քանակ	Թերթ	Փաստ.	Ստորագր.	Ամսաթ.	Պայմանագիր № ՋԿ-ԵՄԾՁԲ-22/1-1
						«ՀՀ մարզերում ջրօգտագործողների ընկերությունների սպասարկման տարածքում թվով 31 օրվա կարգավորման ջրավազանների առաջնահերթ կառուցում և վերակառուցում» մանրամասն նախագծի մշակում
Նախագծեց		Ջ.Ջազյան				Ջրաշենի պոմպակայանի 3 հազ. խմ ծավալով ՕԿՋ-ի նորոգում
Ստուգեց		Ծ.Բարսեղյան				
Ն Գ Ճ		Հ.Պողոսյան				
						Գծագրերի հիմնական լրակազմի ամփոփագիր

Փուլ	Թերթ	Թերթեր
Մ. Փ.	1	9

«ՄՈԴՈՒԼ» ՍՊԸ

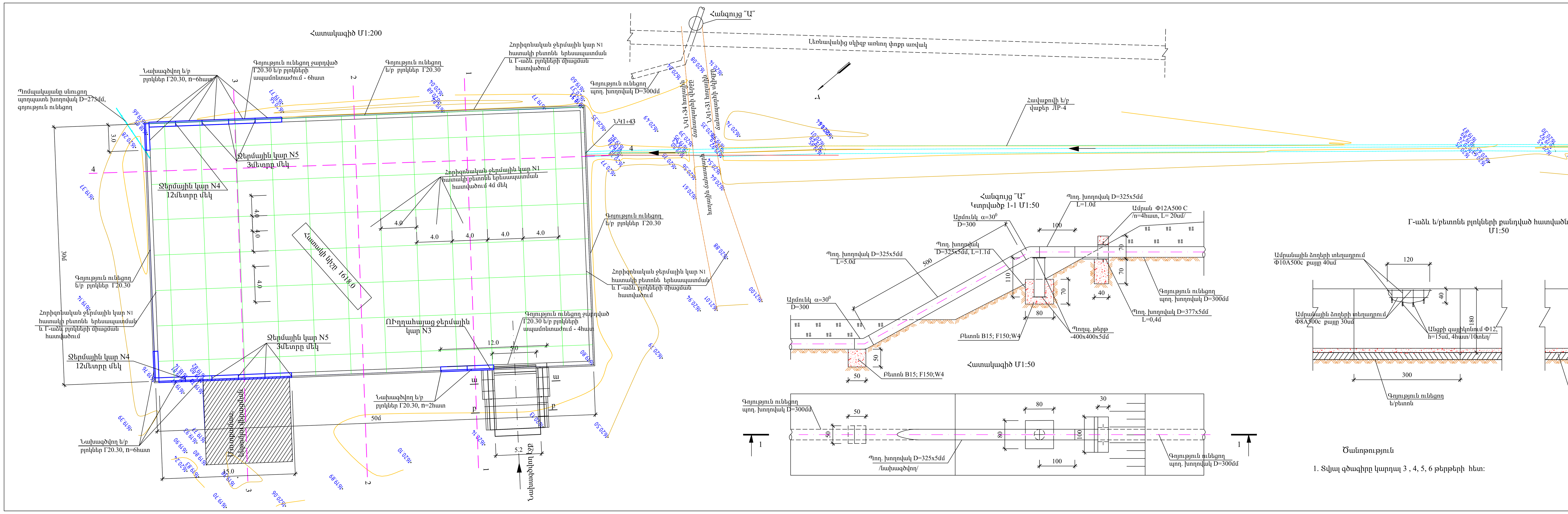

Ծանոթություն

1. Տվյալ գծագիրը կարդալ 3 , 4, 5, 6 թերթերի հետ:

Փոխ.	Քանակ	Թերթ	Nփաստ.	Ստորագր.	Ամսաթ.	Պայմանագիր № ՋԿ-ԵՄԾՋԲ-22/1-1
						«ՀՀ մարզերում ջրօգտագործողների ընկերությունների սպասարկման տարածքում թվով 31 օրվա կարգավորման ջրավազանների առաջնահերթ կառուցում և վերակառուցում» մանրամասն նախագծի մշակում
Նախագծեց		Ջ.Ջազյան				Ջրաշենի պոմպակայանի 3 հազ. խմ ծավալով ՕԿՋ-ի նորոգում
Ստուգեց		Ծ.Բարսեղյան				Փուլ: Մ. Փ. / Թերթ: 2 / Թերթեր: 9
Ն Գ Ճ		Հ.Պողոսյան				Հատակագիծ Մ1:200 — «ՄՈԴՈՒԼ» ՍՊԸ

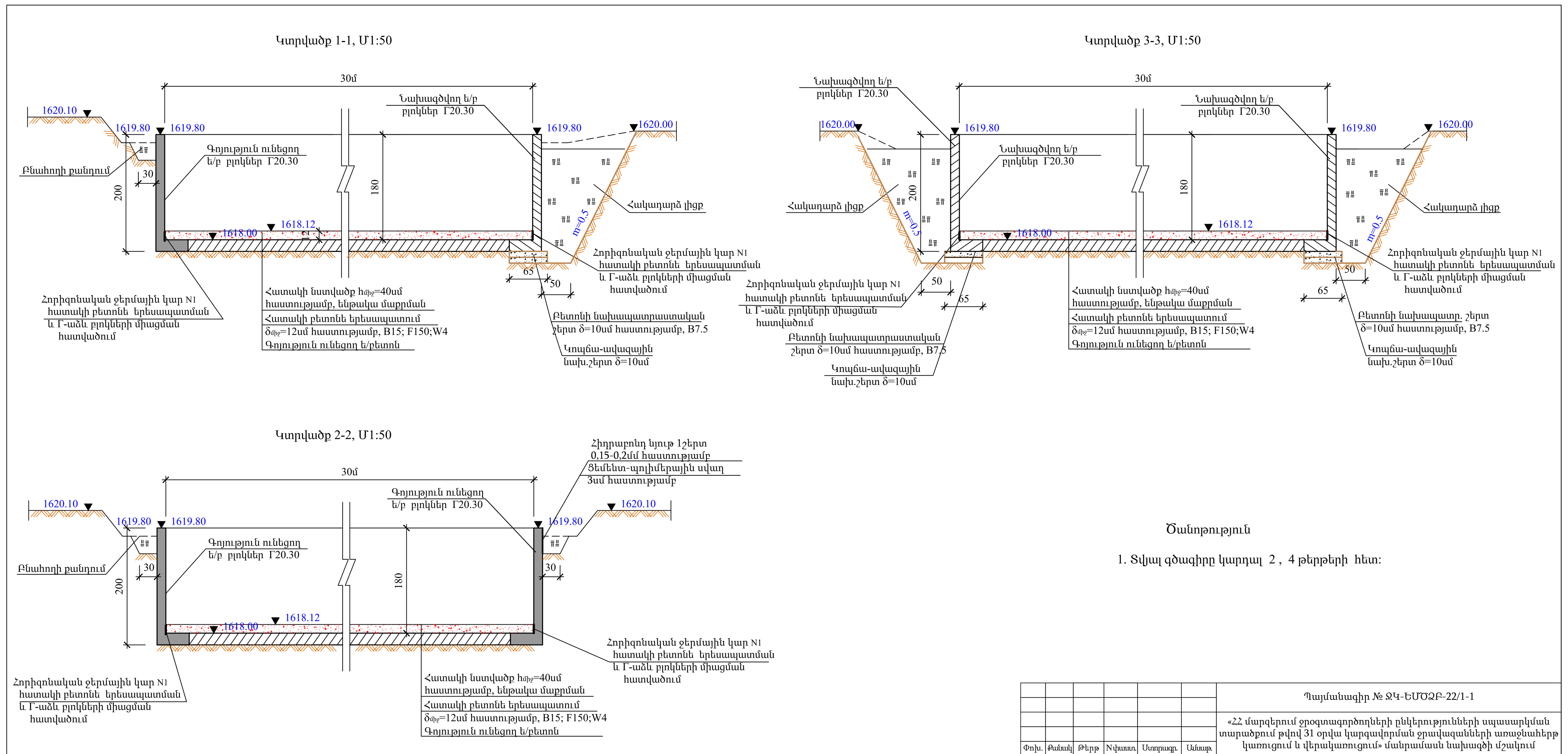

Ծանոթություն

1. Տվյալ գծագիրը կարդալ 2 , 4 թերթերի հետ:

Փոխ.	Քանակ	Թերթ	Nփաստ.	Ստորագր.	Ամսաթ.	Պայմանագիր № ՋԿ-ԵՄԾՋԲ-22/1-1
						«ՀՀ մարզերում ջրօգտագործողների ընկերությունների սպասարկման տարածքում թվով 31 օրվա կարգավորման ջրավազանների առաջնահերթ կառուցում և վերակառուցում» մանրամասն նախագծի մշակում
Նախագծեց		Ջ.Ջազյան				Ջրաշենի պոմպակայանի 3 հազ. խմ ծավալով ՕԿՋ-ի նորոգում
Ստուգեց		Ծ.Բարսեղյան				Փուլ: Մ. Փ. / Թերթ: 3 / Թերթեր: 9
Ն Գ Ճ		Հ.Պողոսյան				Լայնական կտրվածքներ 1-1, 2-2, 3-3 — «ՄՈԴՈՒԼ» ՍՊԸ

ԱՇԽԱՏԱՆՔՆԵՐԻ ԾԱՎԱԼՆԵՐԸ

NN	ԱՇԽԱՏԱՆՔԻ ԱՆՎԱՆՈՒՄԸ	ՉԱՓՄԱՆ ՄԻԱՎՈՐ	ՔԱՆԱԿ	ԾԱՆՈԹՈՒԹՅՈՒՆ
	I. Հողային աշխատանքներ			
1	Ջրամբարի հատակի մաքրում հմիջ=40սմ հաստությամբ տիղմից և նստվածքներից	մ³	600	տեղ. 7.8կմ
2	Ջրամբարի հարակից տարածքի մաքրում եղեգներից և բուսականությունից	մ²	320	
3	IV կարգի բնահողի քանդում Г-աձև բլոկների ապամոնտաժման համար	մ³	116	6գ
4	Հակադարձ լիցք հանված բնահողից	մ³	116	
5	Գոյություն ունեցող քայքայված Г20.30 ե/բ բլոկների ապամոնտաժում	հատ/մ³	14/16.8	տեղ. 7.8կմ
6	Գոյություն ունեցող հատակի քայքայված բետոնի քանդում	մ³	2,5	տեղ. 7.8կմ
7	Գոյություն ունեցող մուտքամասի հիմքի և պատերի քայքայված բետոնի քանդում	մ³	2,4	տեղ. 7.8կմ
8	Ջրամբարի պատերի ե/բ բլոկների գազաթների քայքայված բետոնի քանդում	մ³	0,5	տեղ. 7.8կմ
9	Ջրամբարի հատակի ե/բ մակերևույթի մաքրում	մ²	1500	
10	Ջրամբարի պատերի ե/բ բլոկների գազաթների մակերևույթի մաքրում	մ²	16,8	
11	Բետոնակոնտակտ նյութի քսում հին և նոր բետոնի կպչունակության համար	մ²	1500	
12	Կոպճա-ավազային նախապատրաստական շերտ δ=10սմ	մ³	2.7	
	II. Բետոնային աշխատանքներ			
13	Բետոնի նախապատրաստական շերտ δ=10սմ, B7,5	մ³	2,7	
14	Հավաքովի ե/բետոնե Г20.30-1 բլոկներ,ամրանի ծախսը 88կգ/մ³	հատ/մ³	14/16.8	
15	Հատակի բետոնե երեսապատում δմիջ=12 սմ, B15; F150;W4	մ³	180	
16	Բետոն ամրանացանցով, պատերի քանդված մասերում, B15; F150;W4,	մ³	1,0	
17	Անցքի գայլիկոնում գոյություն ունեցող Г20.30 բլոկների մեջ Φ12, h=15սմ , 4հատ/10տեղ/, ցեմենտ-ավազե շաղախի լցումով	հատ	40	
18	Ամրանային ձողեր Φ8A500 C, քայլը 30սմ /L=1.4մ, 20հատ/	հատ/կգ	20/12	
19	Ամրանային ձողեր Φ10A500 C քայլը 30սմ /L=40սմ, 40հատ/	հատ/կգ	40/10	
20	Ե/բետոնե Г20.30 բլոկների արտաքին մակերևույթի մաքրում	մ²	80	
21	Ե/բետոնե Г20.30 բլոկների արտաքին մակերևույթի ցեմենտ-պոլիմերային սվաղ	մ²	80	
22	Հիդրաբոնդ նյութ 1շերտ 0,15-0,2մմ հաստությամբ	մ²	80	
23	Երկաթբետոն, ամրանի ծախսը 262.4կգ/մ³ Г20.30 նախագծվող բլոկների անկյունային միացման հանգույցներում /2 տեղ /	մ³	0,1	B15;F150;W4
24	Ջերմային կար N1 հատակի բետոնե երեսապատման հատվածում 4մ մեկ և Г բլոկների միացման հատվածում	մ	870	
25	Կար N5 Г20.30 ե/բ բլոկների միջև 3մ մեկ	մ	20.4	
26	Կար N4 Г20.30 ե/բ բլոկների միջև 12մ մեկ	մ	17.8	
27	Գոյություն ունեցող Г20.30 բլոկների քայքայված կարերի մաքրում	մ	92	
28	Գոյություն ունեցող Г20.30 բլոկների քայքայված կարերի վերականգնում ցեմենտե շաղախով /3մ մեկ/	մ	74	
29	Գոյություն ունեցող Г20.30 բլոկների քայքայված կարերի վերականգնում ցեմենտե շաղախով /12մ մեկ/	մ	18	
	Հանգույց "Ա"			
30	IV կարգի բնահողի քանդում հիմքերի համար	մ³	1.0	տեղում հարթեցումով
31	Պողպատե խողովակ D=325x5մմ	մ	7,1	
32	Հենարան պողպատե խողովակից D=325x5մմ	մ	1,1	
33	Հենարանների հիմքերի բետոն B15; F150;W4	մ³	0.9	
34	Հենարանի պատի բետոն B15; F150;W4	մ³	0.2	
35	Բետոնե օձիքի մետաղական կառուցվածքը /Պող. խող. D=377x5մմ, L=0,4մ, Ամրան Φ12A500 C /n=4հատ, L= 20սմ/	կգ	18	
36	Պողպատե թերթ -400x400x5մմ	կգ	6.3	
37	Արմունկ α=30⁰, D=300մմ	հատ/կգ	2/40	
38	Մետաղական կառուցվածքների և խողովակի ներկում	մ²	7.0	
39	Հավաքովի ե/բետոնե Г20.30-1 բլոկների ատաքին մակերևույթի հիդրոմեկուսացում	մ²	84	

Կտրվածք 4-4, Մ1:50

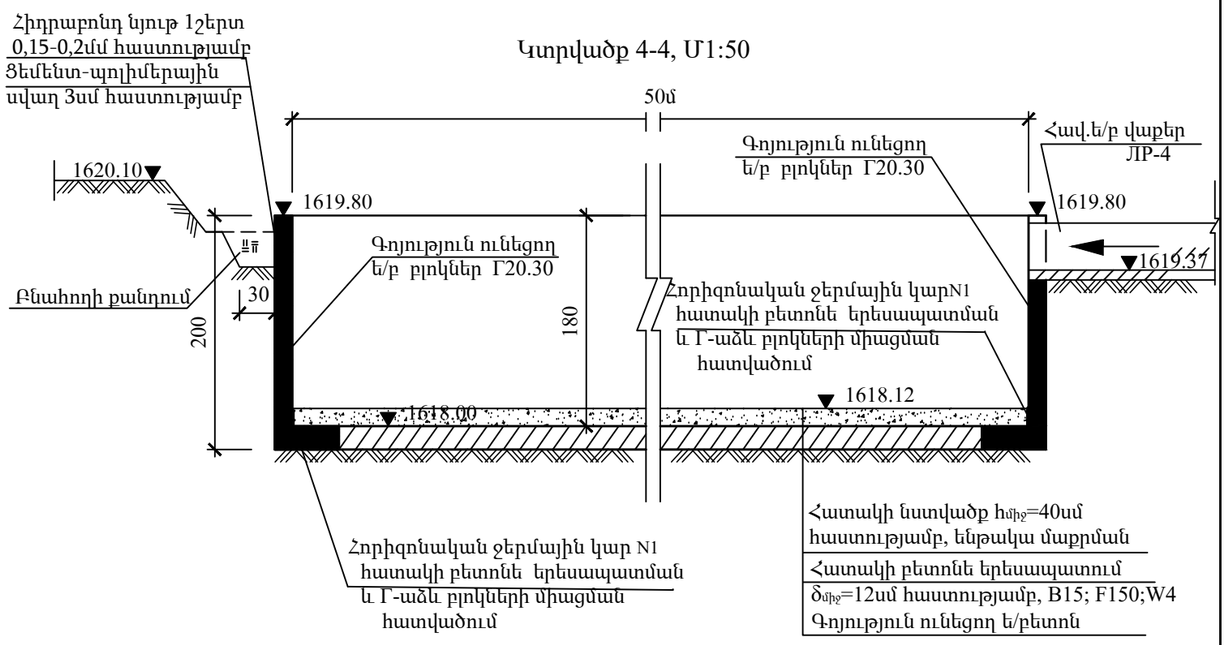

Ծանոթություն

1. Տվյալ գծագիրը կարդալ 2 , 3 թերթերի հետ:

Փոխ.	Քանակ	Թերթ	Ոփաստ.	Ստորագր.	Ամսաթ.				
Նախագծեց		Ջ.Ջազյան				Ջրաշենի պումպակայանի 3 հազ. խմ ծավալով ՕԿՋ-ի նորոգում	Փուլ	Թերթ	Թերթեր
Ստուգեց		Ծ.Բարսեղյան					Մ. Փ.	4	9
Ն Գ Ճ		Հ.Պողոսյան				Լայնական կտրվածքներ 4-4, աշխատանքների ծավալները	«ՄՈԴՈՒԼ» ՍՊԸ		

Պայմանագիր № ՋԿ-ԵՄԾՋԲ-22/1-1

«ՀՀ մարզերում ջրօգտագործողների ընկերությունների սպասարկման տարածքում թվով 31 օրվա կարգավորման ջրավազանների առաջնահերթ կառուցում և վերակառուցում» մանրամասն նախագծի մշակում

Կտրվածք 1-1, Մ1:50

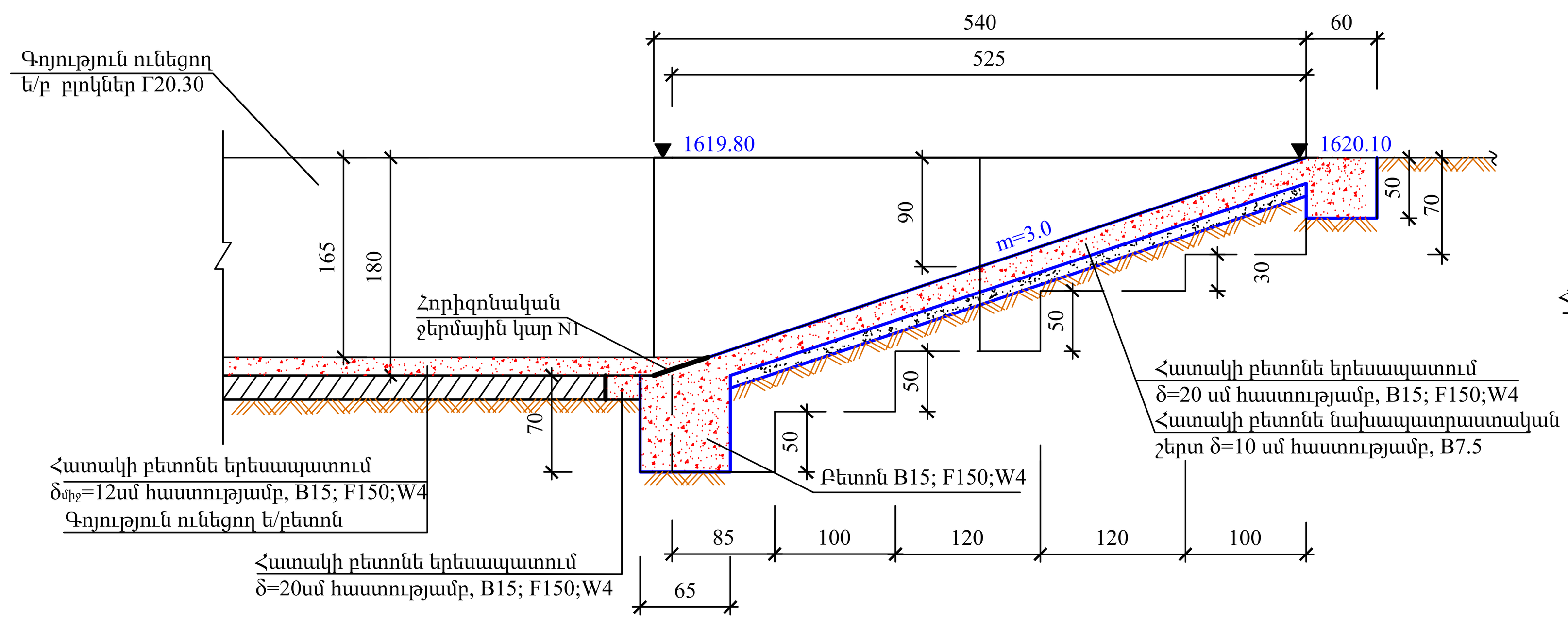

Կտրվածք ա-ա, Մ1:50

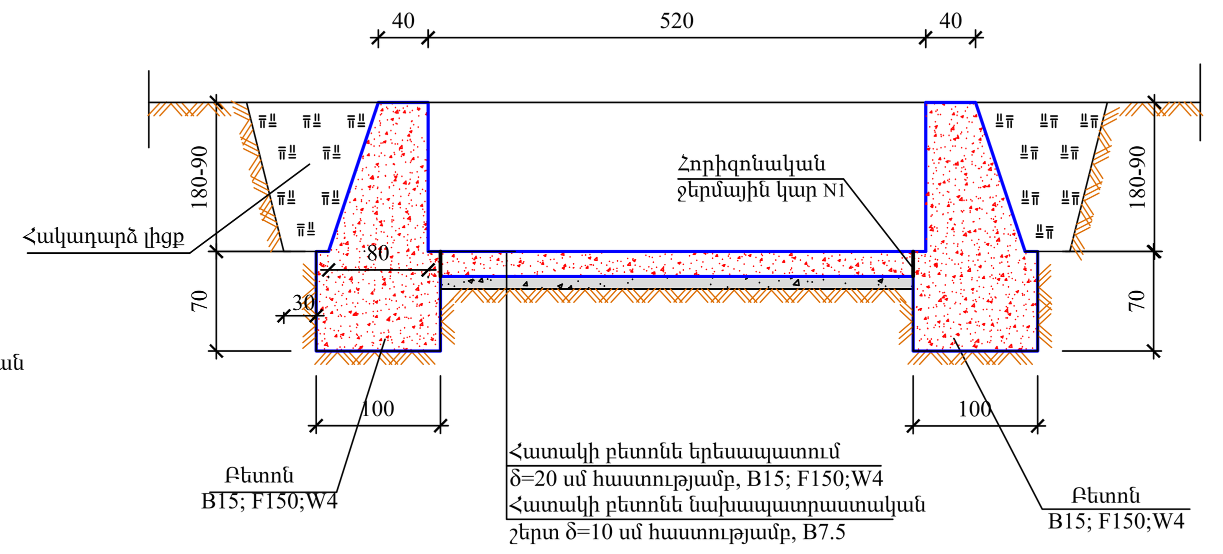

Հատակագիծ Մ1:50

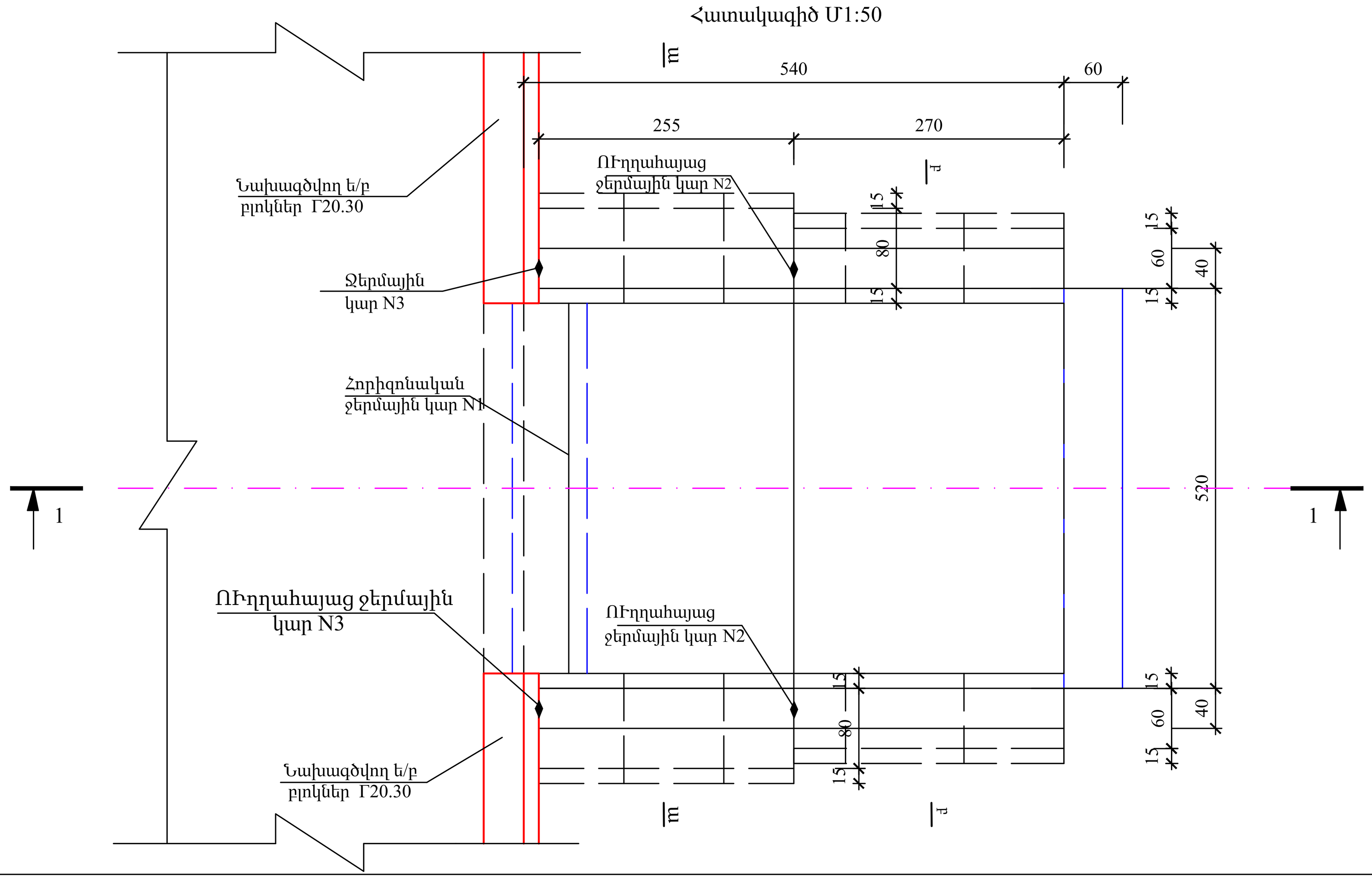

Կտրվածք բ-բ, Մ1:50

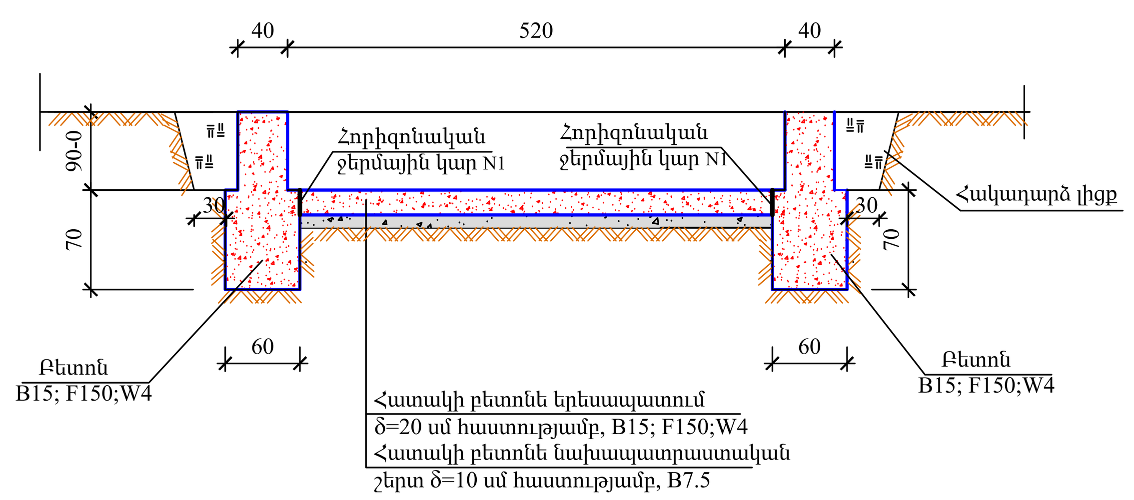

ԷՋՔԻ ԱՇԽԱՏԱՆՔԻ ԾԱՎԱԼՆԵՐԸ

NN	ԱՇԽԱՏԱՆՔԻ ԱՆՎԱՆՈՒՄԸ	ՉԱՓՄԱՆ ՄԻԱՎՈՐ	ՔԱՆԱԿ	ԾԱՆՈԹՈՒ-ԹՅՈՒՆ
1	IV կարգի բնահողի քանդում	մ³	42	
2	Հակադարձ լիցք հանված բնահողից	մ³	12	
3	Ավելցուկ բնահող	մ³	30	տեղ. 7.8կմ
4	Հատակի բետոնե նախապատրաստական շերտ δ=10սմ, B7,5	մ³	2.5	
5	Հատակի բետոնե երեսապատում δ=20 սմ, B15; F150;W4	մ³	5.3	
6	Հիմքի բետոն	մ³	9.8	B15; F150;W4
7	Պատերի բետոն	մ³	5.1	B15; F150;W4
8	Հորիզոնական ջերմային կար N1	մ	21.6	
9	Ուղղահայաց ջերմային կար N2	մ	2.5	
9	Ուղղահայաց ջերմային կար N3	մ	3.6	

Ծանոթություն

1. Տվյալ գծագիրը կարդալ 2 թերթի հետ:

Փոփ.	Քանակ	Թերթ	Nփաստ.	Ստորագր.	Ամսաթ.	Պայմանագիր № ՋԿ-ԵՄԾՋԲ-22/1-1			
						«ՀՀ մարզերում ջրօգտագործողների ընկերությունների սպասարկման տարածքում թվով 31 օրվա կարգավորման ջրավազանների առաջնահերթ կառուցում և վերակառուցում» մանրամասն նախագծի մշակում			
Նախագծեց		Ջ.Ջազյան				Ջրաշենի պոմպակայանի 3 հազ. խմ ծավալով ՕԿՋ-ի նորոգում	Փուլ	Թերթ	Թերթեր
Ստուգեց		Ծ.Բարսեղյան					Մ. Փ.	5	9
Ն Գ Ճ		Հ.Պողոսյան				Նախագծվող էջք, հատակագիծ Մ1:50, կտրվածքներ, աշխատանքների ծավալները	«ՄՈԴՈՒԼ» ՍՊԸ		

Ե/բետոնե վաքերի միացման սխեմա

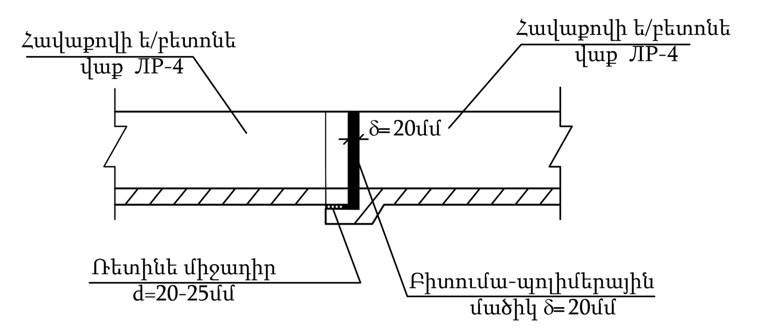

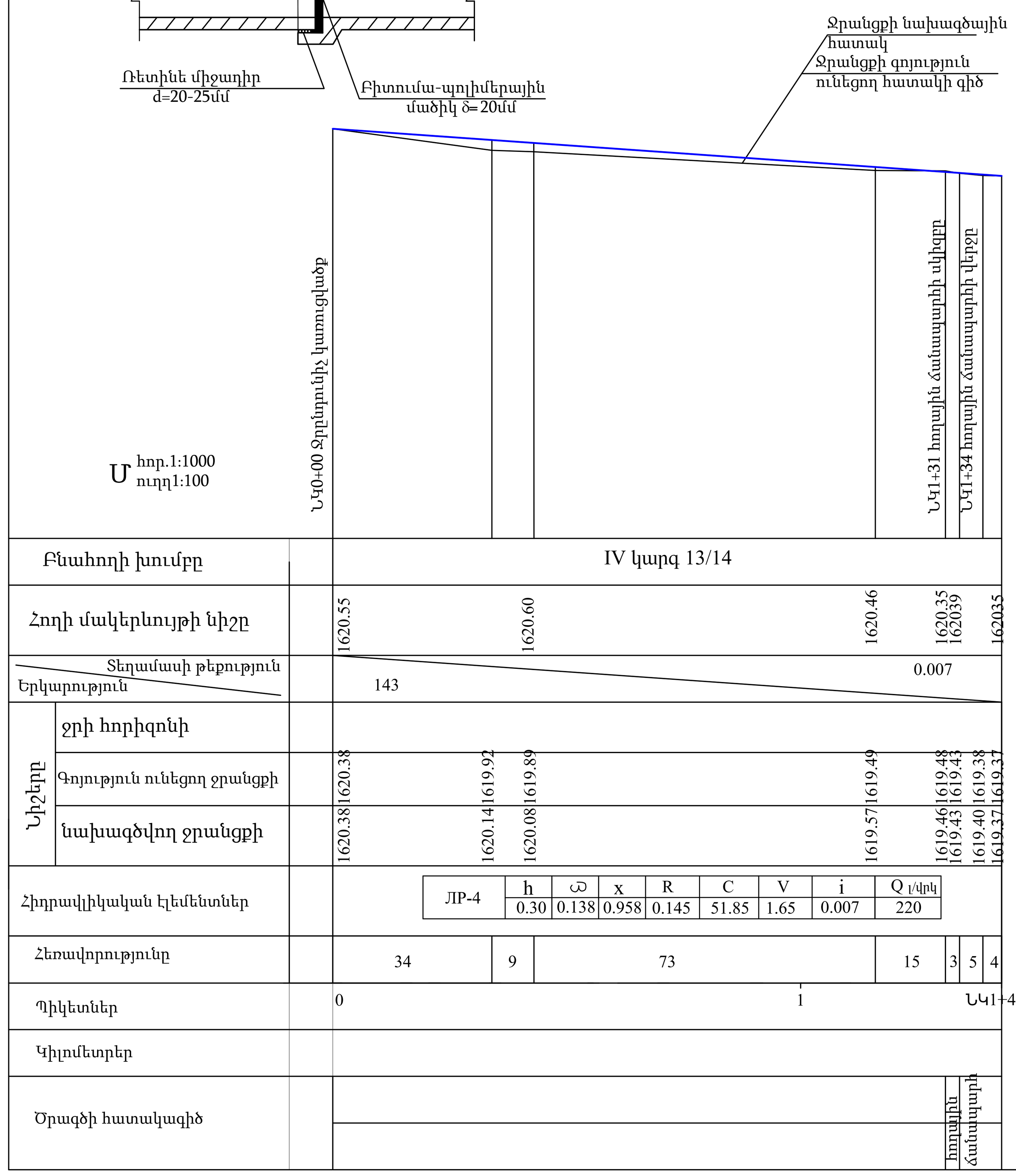

Վաքերի տիպային կտրվածք

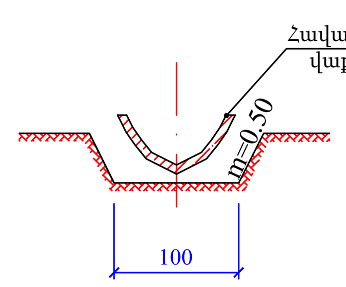

Տիպային կտրվածք վաքերի միացման մասում

Մ1:50

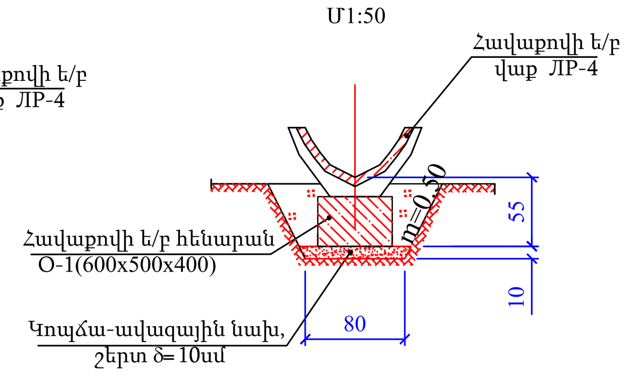

Նյութերի ծախսը 100մ ջրամեկուսիչ կարի համար (պոռոիզոլով)

N N	Անվանումը	Չափման միավոր	Քանակը
1	Բիտումա-պոլիմերային մածիկ	կգ	60
2	Ռետինե լարան(պոռոիզոլ d=2-2.5սմ)	մ	100
3	Ցեմենտ ավազային շաղախ	մ³	0.8
4	Սոսնձող մածուկ ''BX''	կգ	6.5

ԱՇԽԱՏԱՆՔՆԵՐԻ ԾԱՎԱԼՆԵՐԸ

NN	ԱՇԽԱՏԱՆՔԻ ԱՆՎԱՆՈՒՄԸ	ՉԱՓՄԱՆ ՄԻԱՎՈՐ	ՔԱՆԱԿ	ԾԱՆՈԹՈՒ-ԹՅՈՒՆ
	I. Հողային աշխատանքներ			
1	Ջրանցքի բերմայի մաքրում բուսականությունից	մ²	286	
2	Խրամուղու փորում IV կարգի բնահողում	մ³	40	13/14
3	Փոսորակի փորում IV կարգի բնահողում, ձեռքով	մ³	4.0	13/14
4	Կոպճա-ավազային նախապատրաստական շերտ δ=10սմ	մ³	1.5	
5	Հակադարձ լիցք հանված բնահողից	մ³	44	
6	Գոյություն ունեցող ЛР-4 ե/բ վաքերի ապամոնտաժում	հատ/մ³	24/ 10.32	տեղ. 7.8կմ
7	Գոյություն ունեցող քայքայված բետոնի քանդում	մ³	3.0	տեղ. 7.8կմ
	II. Բետոնային աշխատանքներ			
8	Հավաքովի ե/բետոնե վաք ЛР-4, ամրանի ծախսը 64կգ/մ³	հատ/մ³	24/ 10.32	B25, F150
9	Հավաքովի ե/բետոնե հենարան О-1, ամրանի ծախսը 3.3կգ/մ³	հատ/մ³	24/ 2.89	B15, F150
	III. Մեկուսացման աշխատանքներ			
10	ЛР-4 ե/բետոնե վաքերի միացման հանգույցների կարեր	մ	32.2	

Ծանոթություն

1. Տվյալ գծագիրը կարդալ 2 թերթի հետ:

Ինժեներա-երկրաբանական տվյալներ

1. Խճաքարեր կիսաիղկված մանր բեռների առկայությամբ, ավազակավերի լցուկով մինչև 25%, գրունտի մշակման խումբը ըստ ՇՆև Կ IV-2-82 ժ-1-13 :

Փոփ.	Քանակ	Թերթ	Nփաստ.	Ստորագր.	Ամսաթ.	Պայմանագիր № ՋԿ-ԵՄԾՋԲ-22/1-1			
						«ՀՀ մարզերում ջրօգտագործողների ընկերությունների սպասարկման տարածքում թվով 31 օրվա կարգավորման ջրավազանների առաջնահերթ կառուցում և վերակառուցում» մանրամասն նախագծի մշակում			
Նախագծեց		Ջ.Ջազյան				Ջրաշենի պոմպակայանի 3 հազ. խմ ծավալով ՕԿՋ-ի նորոգում	Փուլ	Թերթ	Թերթեր
Ստուգեց		Ծ.Բարսեղյան					Մ. Փ.	6	9
Ն Գ Ճ		Հ.Պողոսյան				Ջրամբարը սնուցող ջրագիծ, երկայնական կտրվածք	«ՄՈԴՈՒԼ» ՍՊԸ		

Հանգույց ՝՝Ա՝՝
Մ 1:10

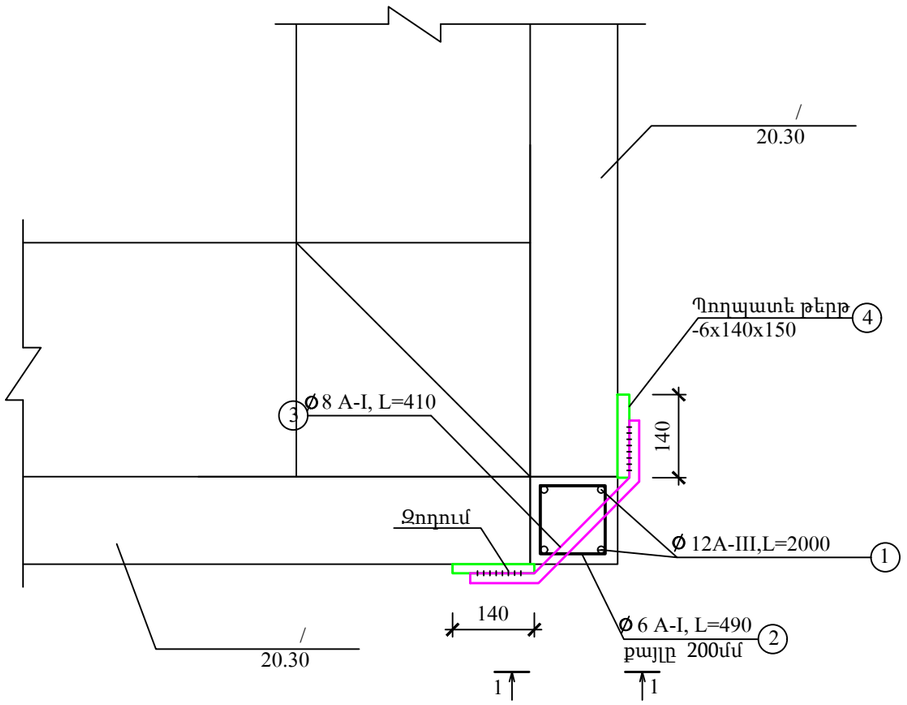

Տեսք ըստ 1-1
Մ 1:10

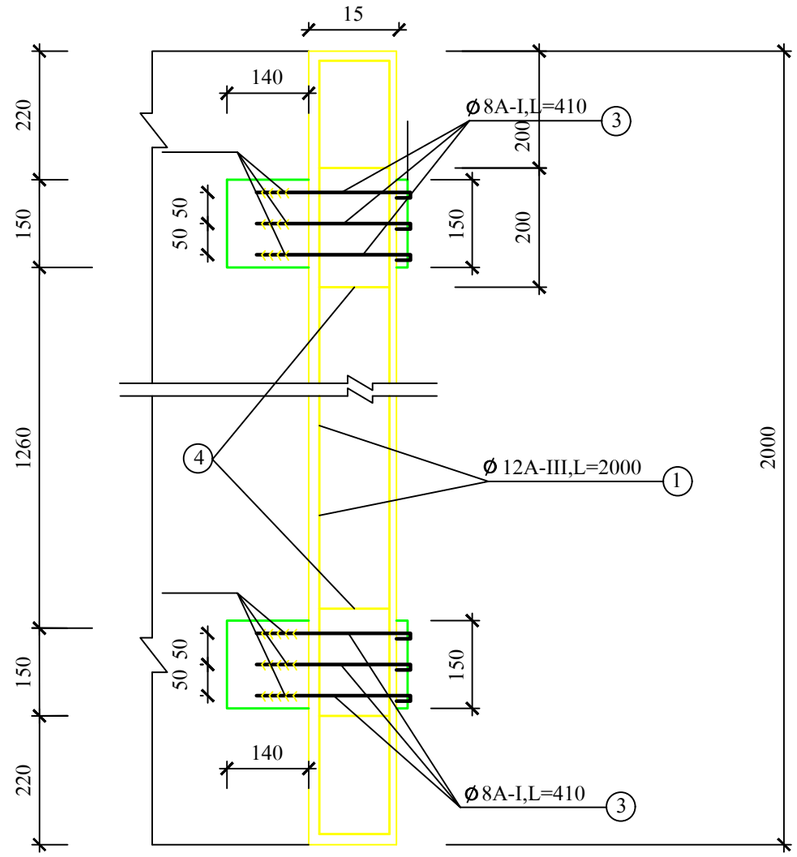

5

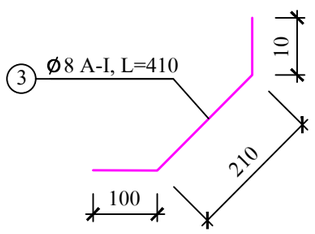

4

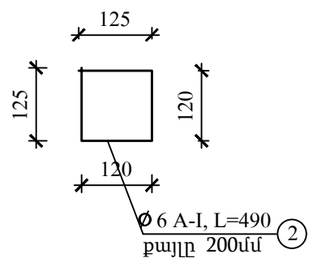

1	2	3	4	5	6
	1		12A-III 5782-81, L=2000	4	7.10
	2		6A-I 5782-81, L=490	10	1.09
	3		8A-I 5782-81, L=410	6	0.97
	4		-6x140x150	4	3.96
					13.12
			Բետոն B15,F150,W4	0.05	
			1 ^{3}		262.4 / ^{3}

1. 2

Փոխ.	Քանակ	Թերթ	Ոչխատ.	Ստորագր.	Ամսաթ.	Պայմանագիր ՋԿ-ԵՄԾՋԲ-22/1-1
						«ՀՀ մարզերում ջրօգտագործողների ընկերությունների սպասարկման տարածքում թվով 31 օրվա կարգավորման ջրավազանների առաջնահերթ կառուցում և վերակառուցում» մանրամասն նախագծի մշակում
Նախագծեց		Ջ.Ջազյան				Ջրաշենի պոմպակայանի 3 հազ. խմ ծավալով ՕԿՋ-ի նորոգում
Ստուգեց		Ծ.Բարսեղյան				Փուլ: Մ. Փ. / Թերթ: 7 / Թերթեր: 9
Ն գ ճ		Հ.Պողոսյան				/
						«ՄՈԴՈՒԼ» ՍՊԸ

Հատակագիծ Մ1:100

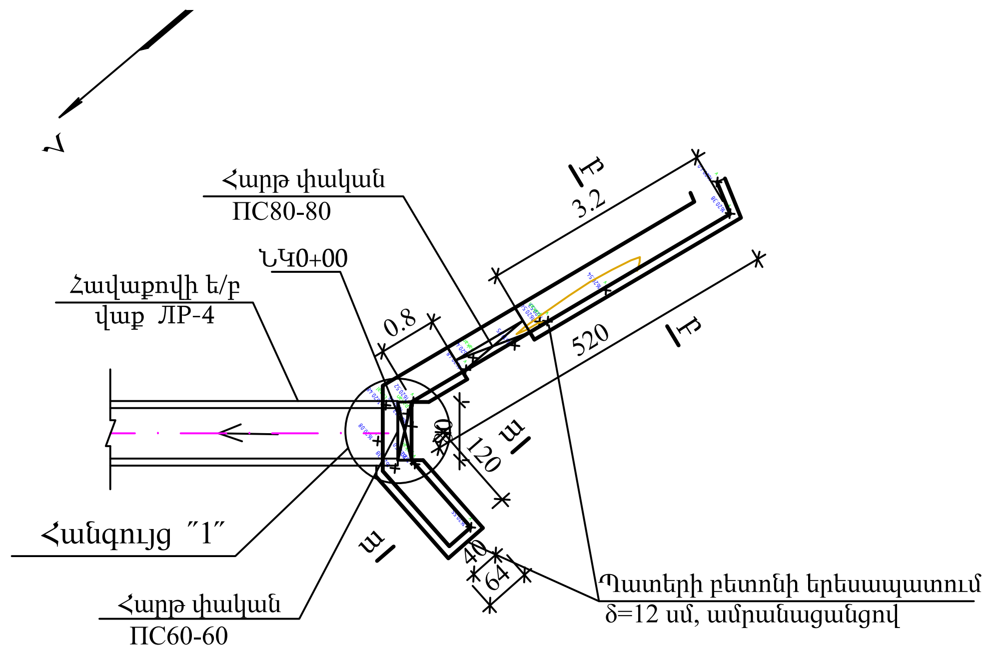

Հատույթ ա-ա
Մ1:50

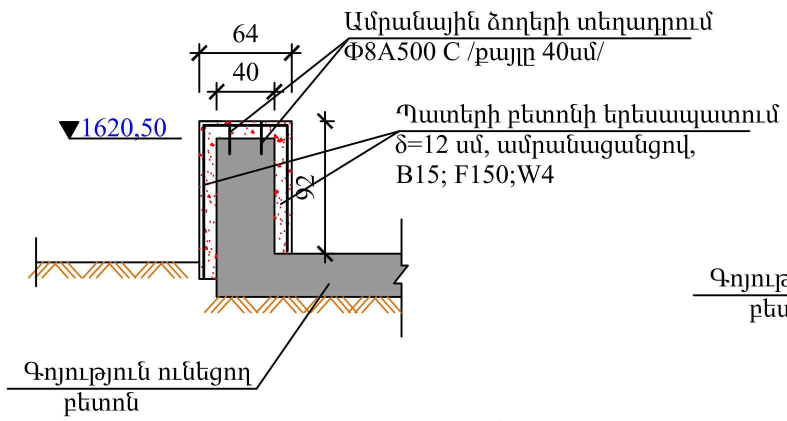

Հատույթ բ-բ
Մ1:50

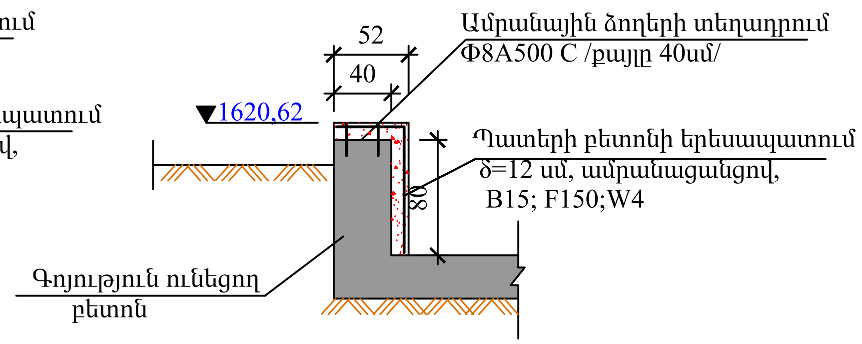

Հանգույց ˝1˝
Մ1:50

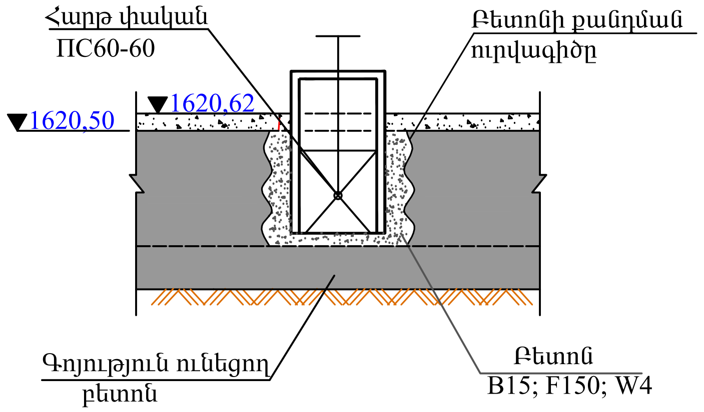

ՋՐԸՆԴՈՒՆԻՉԻ ԱՇԽԱՏԱՆՔԻ ԾԱՎԱԼՆԵՐԸ

NN	ԱՇԽԱՏԱՆՔԻ ԱՆՎԱՆՈՒՄԸ	ՉԱՓՄԱՆ ՄԻԱՎՈՐ	ՔԱՆԱԿ	ԾԱՆՈԹՈՒ-ԹՅՈՒՆ
1	Հատակի մաքրում նստվածքից, քարերից	մ³	3,0	
2	Գոյություն ունեցող բետոնի քանդում փականների ապամոնտաժման համար	մ³	0,4	տեղ. 7.8կմ
3	Գոյություն ունեցող փականների ապամոնտաժում	հատ/կգ	2/80	տեղ. 7.8կմ
4	Պատերի բետոնի մակերևույթի մաքրում	մ²	8,0	
5	Բետոն փականների շուրջ, B15; F150;W4	մ³	0,4	
6	Պատերի բետոնի երեսապատում δ=12 սմ, B15; F150;W4, ամրանացանցով	մ³	1,4	
7	Ամրանացանց՝ Φ6A500 C ամրանից, քայլը 150մմ	կգ	36	
8	Անքի գայլիկոնում Φ10 /h=15սմ, 48հատ/ ցեմենտ ավազե շաղախի լցումով	հատ	48	
9	Ամրանային ձողեր Φ8A500 C /h=25սմ, 48հատ/	կգ	4.7	
10	Հարթ փական ПС60-60, վերհանով	հատ/կգ	1/58.3	
11	Հարթ փական ПС80-80, վերհանով	հատ/կգ	1/77.4	
12	Հարթ փականների երկշերտ ներկում	մ²	3.2	
13	Բետոնակոնտակտ նյութի քսում հին և նոր բետոնի կպչունակության համար	մ²	8.0	

Ծանոթություն

1. Տվյալ գծագիրը կարդալ 2 թերթի հետ:

Փոխ.	Քանակ	Թերթ	Nփաստ.	Ստորագր.	Ամսաթ.	Պայմանագիր № ԶԿ-ԵՄԾՋԲ-22/1-1
Նախագծեց		Ջ.Զազյան				«ՀՀ մարզերում ջրօգտագործողների ընկերությունների սպասարկման տարածքում թվով 31 օրվա կարգավորման ջրավազանների առաջնահերթ կառուցում և վերակառուցում» մանրամասն նախագծի մշակում
Ստուգեց		Ծ.Բարսեղյան				Ջրաշենի պոմպակայանի 3 հազ. խմ ծավալով ՕԿՋ-ի նորոգում
Ն Գ Ճ		Հ.Պողոսյան				Փուլ: Մ. Փ. / Թերթ: 8 / Թերթեր: 9
						Ջրընդունիչ կառուցվածքի վերանորոգում
						«ՄՈԴՈՒԼ» ՍՊԸ

Հորիզոնական ջերմային կար N1 հատակի բետոնե երեսապատման հատվածում 4մ մեկ և Գ բլոկների միացման հատվածում

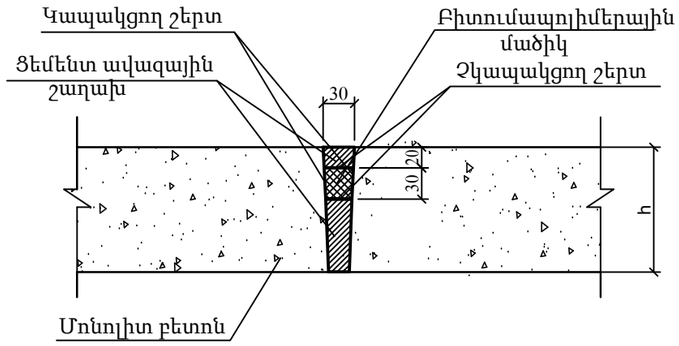

ՈՒղղահայաց ջերմային կար N2 Մ1;10

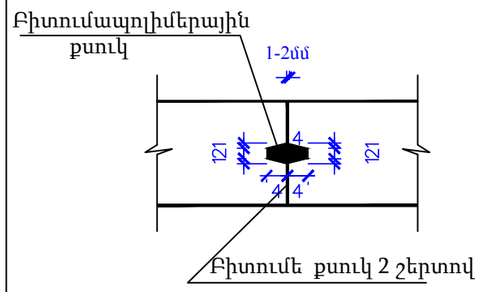

Նյութերի ծախսը 1մ կարի համար							
N N	Նյութերի անվանումը	Չափի միավորը	Քանակը ըստ տեսակների				
			Կար N1	Կար N2	Կար N3	Կար N4	Կար N5
1	Բիտումա-պոլիմերային մածիկ	$մ^3$	0.00068	0.0025	0.0025	—	—
2	Ցեմենտ-ավազային շաղախ	$մ^3$	0.0022	—	—	0.0015	0.0015
3	Կապակցող շերտ / բիտում 30%, բենզին 70% /	$մ^2$	0.10	—	—	—	—
4	Չկապակցող շերտ / տալկ-1 ջրային մաս, օճառ-1 ջրային մաս, ջուր-2 ջրային մաս/	$մ^2$	0.06	—	—	—	—
5	Երկշերտ բիտումե քսուկ δ=1-2մմ	$մ^3$	—	0.0018	0.0018	—	—
6	Մետաղական թերթ 210x100x6	կգ/հատ	—	—	—	—	3.96/4
7	Պարկագործվածք ներծծված երկշերտ բիտումով	$մ^2$	—	—	—	—	0.70
8	Բիտումային մածիկ	կգ	—	—	—	11	11

Ջերմային կար N4 Գ-աձև ե/բ բլոկների միացման հատվածներում: Մ1 : 20
Յուրաքանչյուր 12մ-ը մեկ

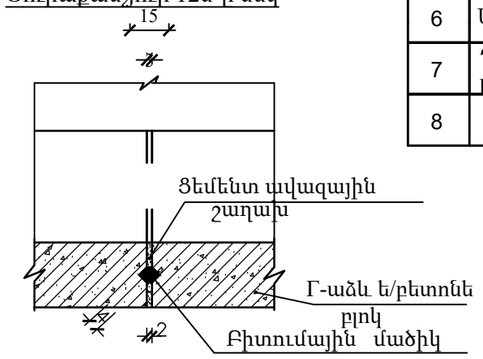

ՈՒղղահայաց ջերմային կար N3 Մ1;10

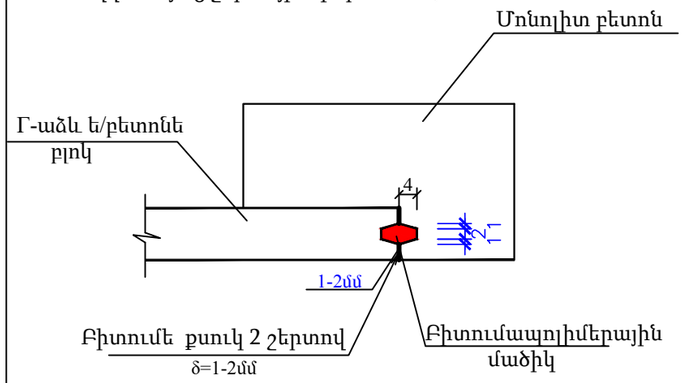

Ջերմային կար N5 Գ-աձև ե/բ բլոկների միացման հատվածներում: Մ1 : 20
Յուրաքանչյուր 3մետրը մեկ

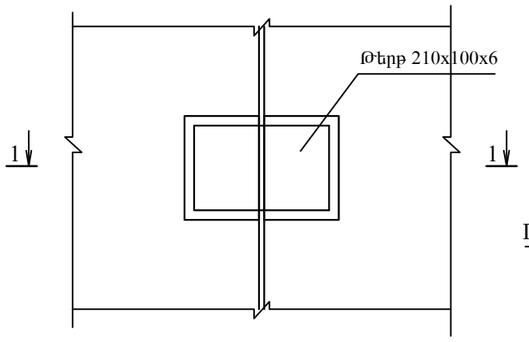

Ջերմային կար N5 Գ-աձև ե/բ բլոկների միացման հատվածներում: Մ1 : 20
Յուրաքանչյուր 3մետրը մեկ

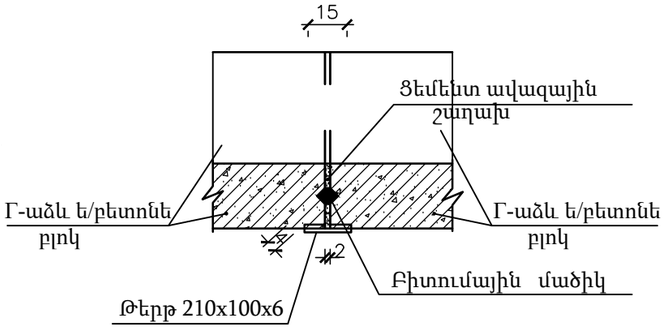

Ծանոթություն

1. Տվյալ գծագիրը կարդալ 3, 4, 5, 8 թերթերի հետ:

Փոխ.	Քանակ	Թերթ	Ոչխատ.	Ստորագր.	Ամսաթ.	Պայմանագիր № ՋԿ-ԵՄԾՋԲ-22/1-1
Նախագծեց	Ջ.Ջազյան					«ՀՀ մարզերում ջրօգտագործողների ընկերությունների սպասարկման տարածքում թվով 31 օրվա կարգավորման ջրավազանների առաջնահերթ կառուցում և վերակառուցում» մանրամասն նախագծի մշակում
Ստուգեց	Ծ.Բարսեղյան					Ջրաշենի պոմպակայանի 3 հազ. խմ ծավալով ՕԿՋ-ի նորոգում
Ն գ ճ	Հ.Պողոսյան					Փուլ: Մ. Փ. / Թերթ: 9 / Թերթեր: 9
						Ջերմային կարեր
						«ՄՈԴՈՒԼ» ՍՊԸ